MITSUI MIIKE

SLB-350S型
ロードヘッダ®

特　長

1. SLB-350S型ロードヘッダは軟岩に於ける大容量高速掘削から中硬岩に於ける強力な掘削まで可能としており、高能率なトンネル掘削を実現できます。
2. 切削動力は国内最大の350/350kW定出力型2速切換式電動機を採用しており、軟岩トンネルはもとより中硬岩トンネルに対しても充分な掘削能力を発揮します。
3. ピック先端への高圧水噴射により、粉塵抑制とピック消耗の低減が可能です。又、高圧水の水量は使用条件に応じて増減でき、下盤の軟弱化を防止します。
4. 高圧散水によりピックの冷却と粉塵防止を行うウォータージェットを搭載しています。
5. 油圧式のスライドデッキを機体両サイドに搭載しており、機体幅より各々1mの張り出しが可能であるため、オペレータの視界が大幅に向上します。
6. モード切換式パワーコントロール装置により、岩質、運転状況に応じてパワーコントロールの作動設定の変更が可能です。
7. 切削部には、オプションで中折れブームを搭載可能で、掘削高さは最大9.5m、ベンチ長は最大5mまで確保することができます。
8. タッチパネルの機器監視システムにより異常個所の特定が容易となりメンテナンス効率がアップします。

株式会社 三井三池製作所

全 体 図

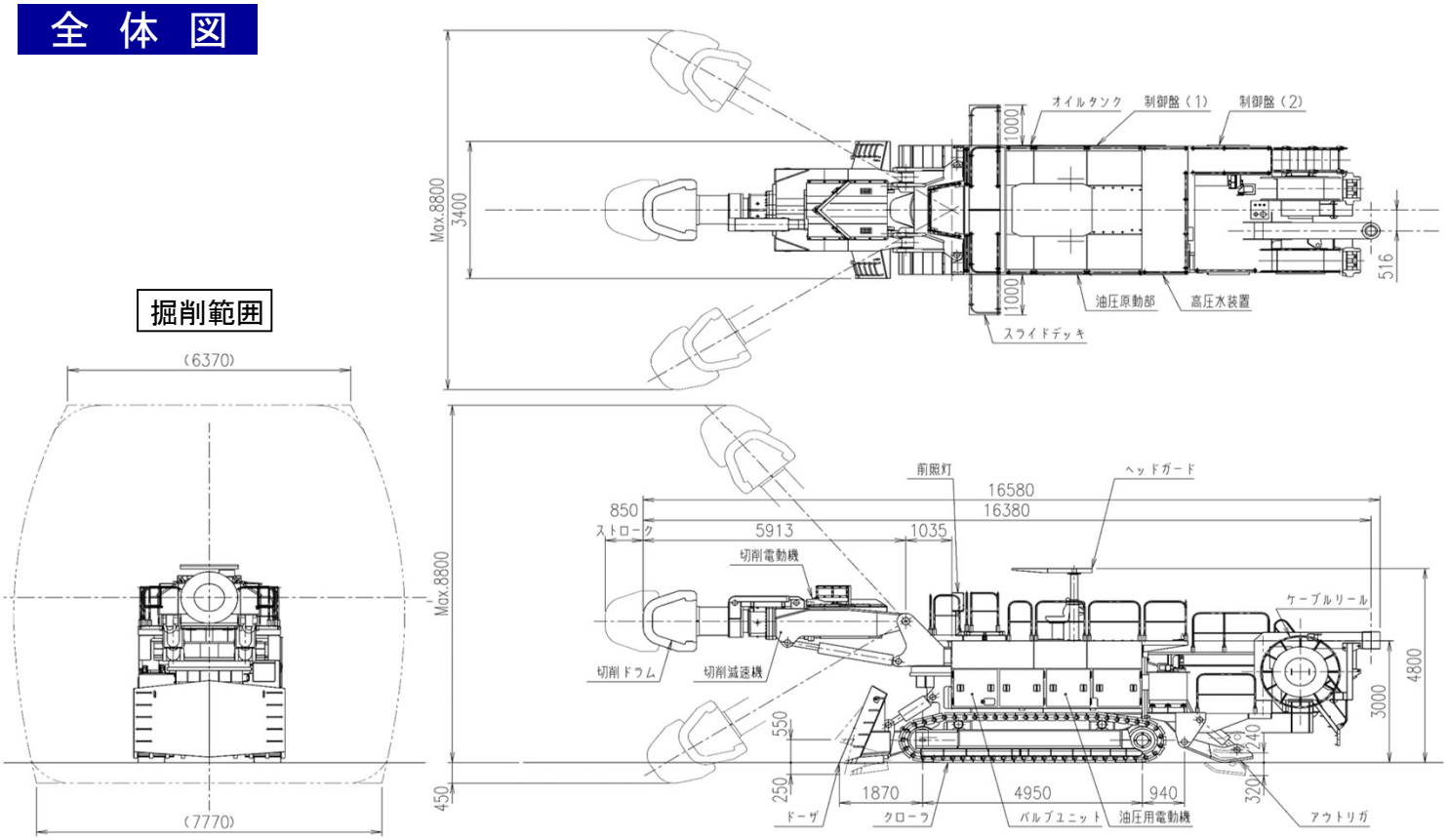

SLB-350S型　主 要 仕 様

全長 m	約16.6	切削動力 kW	350/350-4/6P定出力型
全高 m	約 4.8	ドラム回転数 min^{-1}	31/46-50Hz
全幅 m	約 3.4(◆5.4)		37/55-60Hz
全備質量 ton	約113	供給電圧 V	400/440-50/60Hz
切削高 m	8.8(中折装着時9.5)	油圧電動機 kW	110-4P
切削幅 m	8.8(中折装着時11.0)	走行速度 m/min	高速 12.5/15.0-50/60Hz
下盤切削 m	0.45(中折装着時2.4)		低速 6.3/7.5-50/60Hz
ドラム伸縮量 m	0.85	登坂角度 °	±15°
ケーブルリール装置	巻取長100m×2台	接地圧 MPa	約0.14
ケーブルハンドラ装置	オプション	中折ブーム	オプション

◆スライドデッキ使用時

※仕様は予告無く変更することがあります。

製造元
販売元
株式会社 三井三池製作所

本店　〒103-0022　東京都中央区日本橋室町2丁目1番1号　三井ビル内　電話 :03 (3270) 2005　FAX :03 (3245) 0203
https://www.mitsuimiike.co.jp　E-mail sanki@mitsuimiike.co.jp