MITSUI MIIKE

MGMT. SYS. RvA C 114 | JAB MS CM006 | NKKKQA ISO 9001

MT TWIN HEADER

攪拌型ツインヘッダ　～The mixing-type TWIN HEADER～

株式会社三井三池製作所

Mitsui Miike Machinery Co. Ltd.

－ドラム式掘削で培った技術により効率的かつ均等な攪拌作業を実現－

To realize efficient and equable mixing by the technology for drum cutting

仕　様　Specifications

項目 Item ＼ 型式 Model	MT－600S－L	MT－1000S－L	MT－2000S－L
切削ドラム回転数 Cutting drum revolution	78min^{-1} (油量150L/minの時) (at 170L/min)	81min^{-1} (油量220L/minの時) (at 220L/min)	51min^{-1} (油量220L/minの時) (at 220L/min)
作動油圧 Working oil pressure	32MPa max. (320kgf/cm^2 max.)	32MPa max. (320kgf/cm^2 max.)	35MPa max. (350kgf/cm^2 max.)
作動油量 Working oil flow rate	210L/min max.	250L/min max.	360L/min max.
質量(ブラケット共) Weight (with bracket)	1100kg	1400kg	2100kg
適用油圧ショベル Applicable hydraulic excavator	0.45m^3(12ton)～0.65m^3(17ton)	0.7m^3(20ton)～1.0m^3(24ton)	1.2m^3(30ton)～1.4m^3(34ton)

特徴

　攪拌型ツインヘッダは、炭鉱やトンネル工事での過酷な現場で培ってきたドラム式掘削機の技術を攪拌作業に応用した製品です。
　攪拌型ツインヘッダは低トルク高速油圧モータと遊星減速機との組み合わせによる構造です。攪拌するための長いブレードが搭載されているため、地中深くの土壌も一度に改良することが可能となり、効率よく地盤改良を行う事ができます。また異なる材料の混合などにも使用可能です。

Feature

The mixing-type twin header is a machine applied the technology of drum-type excavators accumulated in harsh sites as coal mines and tunnel.
The mixing-type twin header has a structure that combines a low-torque, high-speed hydraulic motor and planetary reducers.
Since a long blade for mixing is mounted, soil deep down in the ground can be improved at once, enabling soil improvement to be performed efficiently.
It can also be used to blend different materials.

用途

地盤改良、材料混合作業など

Applications

Foundation improvement, material blending work, and so on

切削部寸法

Cutting dimension

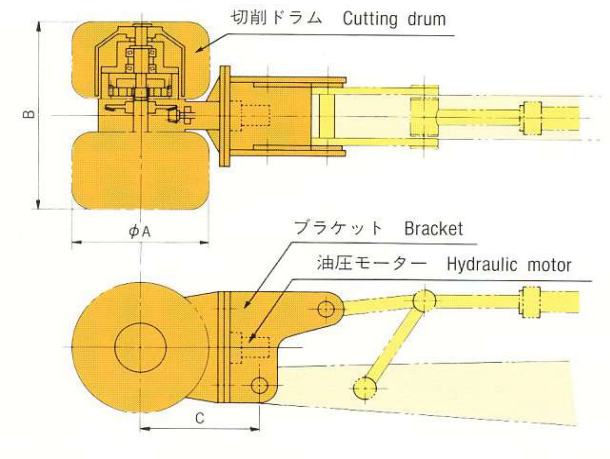

配管取付
油圧ブレーカー用配管がある場合

Fitting hydraulic piping for Twin Header
In the case with piping for hydraulic breaker

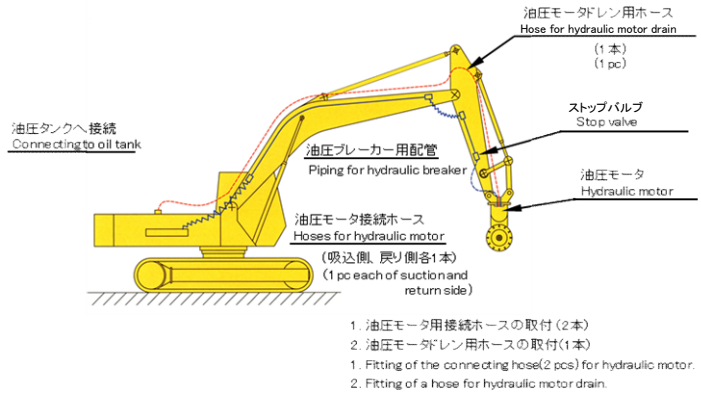

区分 Type	型式 Model	ピック型式 Tooth Type			ピック本数 Number of Teeth	A.ドラム径 Drum diameter	B.ドラム幅 Drum width	C.中心距離 Center distance
攪拌型 Mixing	MT-600S-L	MB310K	攪拌用ピック Blade	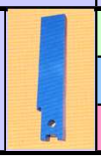	20	1,145mm	1,246mm	1,122mm
	MT-1000S-L	MB310K			24	1,205mm	1,366mm	1,195mm
	MT-2000S-L	MB310K			32	1,295mm	1,766mm	1,260mm

製造
販売
株式会社 三井三池製作所
本店　〒103-0022　東京都中央区日本橋室町2丁目1番1号　三井ビル内　電話 東京 03（3270）2005　FAX 03（3245）0203
https://www.mitsuimiike.co.jp　E-mail sanki@mitsuimiike.co.jp